VALLAS CON PIES DE APOYO PARA INTERIOR

El sistema de instalación se caracteriza por su fácil montaje y ejecución, además del empleo de pocas piezas para ello, siendo un método muy utilizado para formaciones de vallas para interiores.

PIEZAS NECESARIAS

1. PIE DE APOYO MADERA/ALUMINIO
2. PANEL DE CELOSÍA 5-10-19 mm

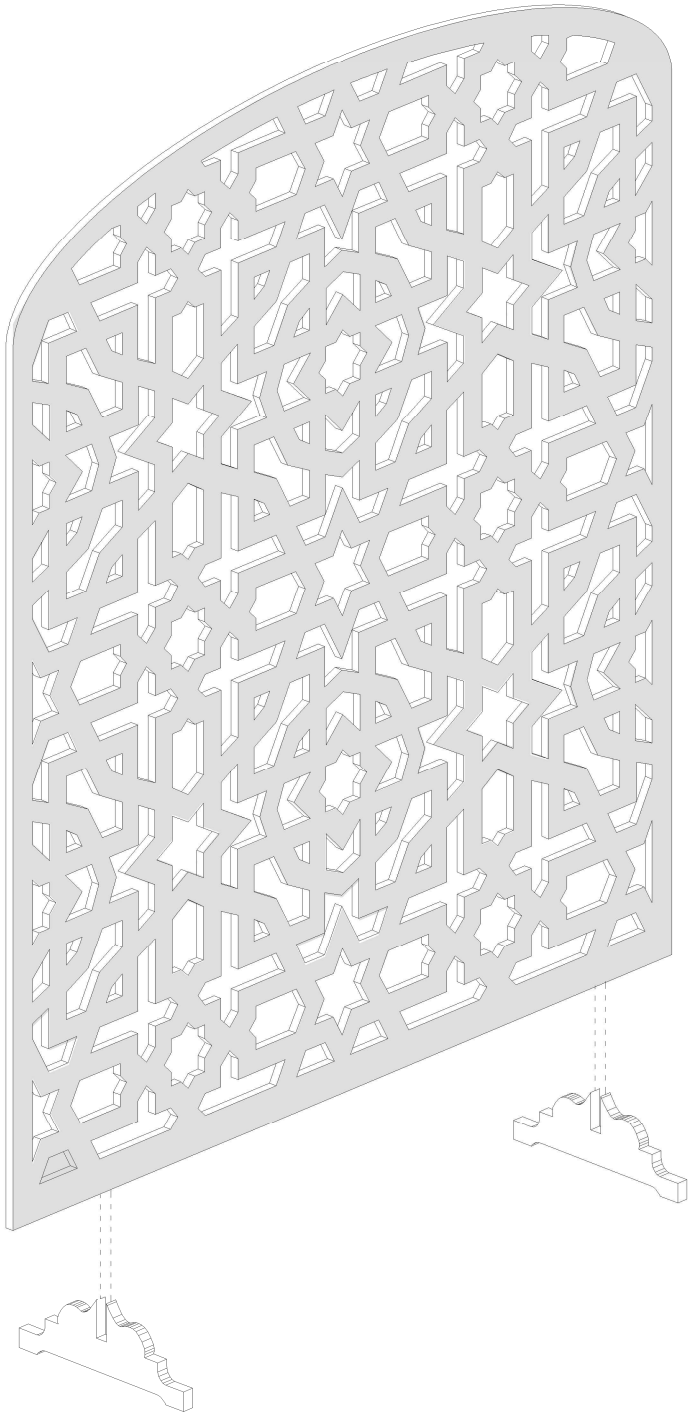

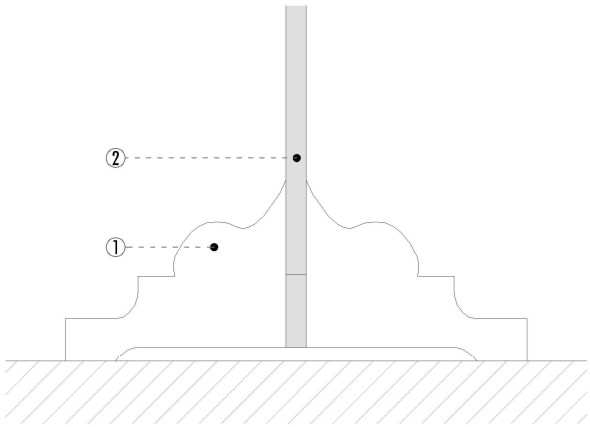

SECCIÓN VERTICAL

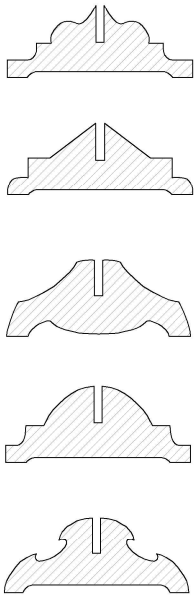

DISEÑO PIES DE APOYO

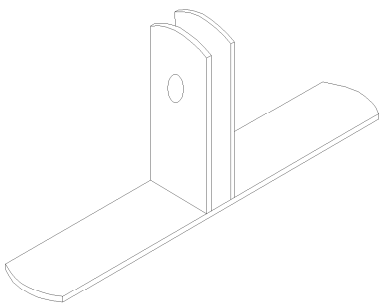

OPCIÓN PIE DE APOYO ALUMINIO

PASO ①
Presentamos los pies de apoyo.

PASO ②
Encajamos el panel de celosía en las molduras de los pies de apoyo.